KING EVO

OPERATORE IRREVERSIBILE PER CANCELLI A BATTENTE

- KING EVO è disponibile in diverse versioni per essere utilizzato in modo semplice e funzionale dagli ingressi di abitazioni monofamiliari ai condomini.
- Un insieme di componenti studiati per funzionare silenziosamente e resistere nel tempo. La meccanica, con i componenti lubrificati con uno speciale grasso sintetico, la grossa vite senza fine da 20 mm a 4 principi, il **doppio ingranaggio elicoidale para-colpi**, è stata progettata per garantire la massima silenziosità, robustezza ed affidabilità. È grazie a queste speciali caratteristiche che KING EVO può essere installato anche su cancelli di grandi dimensioni.
- Il quadro B2, collegato a KING EVO ICE, mantiene il motore caldo anche a -30°C.
- KING EVO 24V con le batterie tampone permette di non accorgersi nemmeno dei black-out. È possibile infatti compiere fino a **40 cicli** consecutivi in mancanza di corrente. KING EVO 24V può lavorare anche senza batterie.
- Grazie alla meccanica sovradimensionata e al motore 24V, è ideale per l'utilizzo sui cancelli ad uso particolarmente intensivo come nei condomini.
- Tutte le versioni sono dotate di serie del finecorsa meccanico in apertura.

PER ANTE LUNGHE FINO A 4 m E PESANTI FINO A 400 Kg

AA14050	KING EVO	579 €
AA14060	KING EVO ICE con sensore di temperatura	619 €
AA14090	KING EVO 24V per uso continuo - ideale per condomini	689 €
AD14050B	KIT KING EVO	1.640 €
AD14094	KIT KING EVO 24V con B2 24V-CRX (con sensore di impatto regolabile)	1.920 €

In caso l'anta sia lunga più di 2,5 m allora installare una serratura elettrica per assicurare una efficace chiusura.

ICE può lavorare con temperature fino a -30°C solo se collegato al quadro di comando B2. È necessario un solo KING EVO ICE per ogni coppia di motori installati.

GAR0026	Estensione garanzia 4 anni per KING EVO	65 €
GAR0027	Estensione garanzia 7 anni per KING EVO	100 €

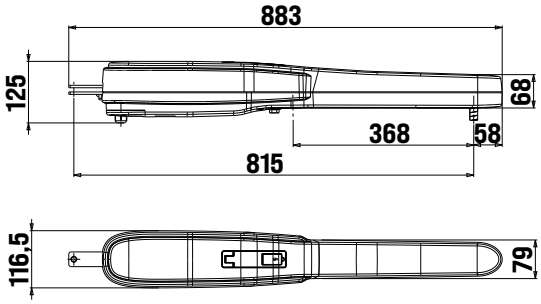

Dimensioni in mm

36 x

CARATTERISTICHE TECNICHE		KING EVO	KING EVO ICE	KING EVO 24V
Lunghezza max anta	m	4		
Peso max anta	Kg	400		
Corsa max di traino	mm	368*		
Tempo medio di apertura a 90°	s	20÷25		16÷21
Forza max di spinta	N	2.570		1.150
Alimentazione	V	230		24
Assorbimento motore	A	1,13		2,8
Peso operatore	Kg	12,5		11,5
Grado di protezione	IP	44		
Temperatura di lavoro	°C	-10 ÷ +55	-30 ÷ +55	-10 ÷ +55
Cicli giornalieri consigliati		150		
Servizio	%	60		90
N° cicli consecutivi garantiti		30/19s		150/16s

* Con fermo meccanico (di serie) che interviene in apertura.
Se si utilizza anche il fermo meccanico di chiusura (opzionale cod. ACG4810) la corsa massima di traino si riduce di 40 mm.

ABB2050 B2-CRX
quadro (per 1 o 2 **KING EVO**) con regolatore di forza e radio **ricevitore 433 MHz.**
Con contenitore IP 55.
Vedi pagine 155 e 165 **339 €**

ABB2070 B2 24V-CRX
quadro (per 1 o 2 **KING EVO 24V**) **con sensore di impatto regolabile** e radio ricevitore 433 MHz.
Con contenitore IP 55.
Vedi pagine 155 e 165 **412 €**

157

ACG4773 CARICA BATTERIE
per B2 24V
Gestisce 2 batterie ACG9515 (o fino a 12 Ah ciascuna) e può essere collegato al regolatore di carica Smartsolar MPPT 100|20 con pannello solare 24V 400W e 2 batterie LiFePO4 da 100Ah 12,8V
97 €

ACG9515 BATTERIA
2,2 Ah 12 Vdc (ordinare 2 pezzi per ogni ACG4773)
51 €

ACG4810 FINECORSA meccanico da aggiungere in chiusura in caso di mancanza di fermo sul terreno. Il finecorsa in apertura è presente di serie. **24 €**

ACG8093 COPERCHIO CON PRESSATUBO GIREVOLE IP 54 per tubo corrugato Ø20 mm per cavo elettrico (KING EVO standard ha coperchio con pressacavo) **22 €**

Attacco colonna regolabile

fornito con l'operatore

Attacco anta

fornito con l'operatore

Adattatore KING EVO / KING

fornito con l'operatore

Adattatore ATI/AXI/AXO CAME

fornito con l'operatore

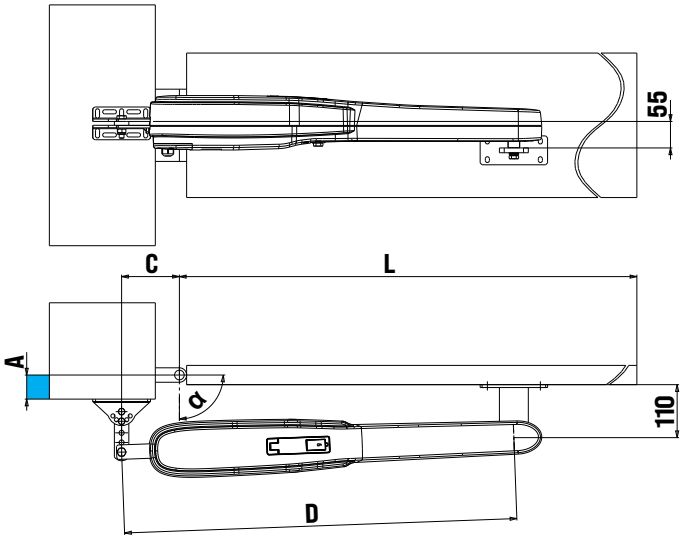

A max	α max	C	D	T max s
0÷20	110°	120	815	24
20÷40				26
40÷60				27
60÷100	105°			29
100÷120				30
120÷140	100°			31

Dati relativi a installazione KING EVO con 1 fermo meccanico
T = Tempo di apertura rilevato con rallentamento attivo

Compatibile con attacchi CAME ATI 3000 e AXO 3000/4000 (con adattatore ATI/AXI/AXO CAME di serie)
Compatibile con attacco colonna CAME AXI 2000 e 2500 (usare attacco anta KING EVO)
Compatibile con attacco colonna NICE TOONA 4 (usare attacco anta KING EVO)

KIT KING EVO

Vedi pagina 124

a partire da **1.640 €**

KING EVO L

OPERATORE IRREVERSIBILE PER CANCELLI A BATTENTE

- KING EVO L è disponibile in diverse versioni per essere utilizzato in modo semplice e funzionale dagli ingressi di abitazioni monofamiliari ai condomini.
- Un insieme di componenti studiati per funzionare silenziosamente e resistere nel tempo. La meccanica, con i componenti lubrificati con uno speciale grasso sintetico, la grossa vite senza fine da 20 mm a 4 principi, il **doppio ingranaggio elicoidale para-colpi**, è stata progettata per garantire la massima silenziosità, robustezza ed affidabilità. È grazie a queste speciali caratteristiche che KING EVO L può essere installato anche su cancelli di grandi dimensioni.
- Il quadro B2, collegato a KING EVO L ICE, mantiene il motore caldo anche a -30°C.
- KING EVO L 24V con le batterie tampone permette di non accorgersi nemmeno dei black-out. È possibile infatti compiere fino a **40 cicli** consecutivi in mancanza di corrente. KING EVO L 24V può lavorare anche senza batterie.
- Grazie alla meccanica sovradimensionata e al motore 24V, è ideale per l'utilizzo sui cancelli ad uso particolarmente intensivo come nei condomini.
- Tutte le versioni sono dotate di serie del finecorsa meccanico in apertura.

PER ANTE LUNGHE FINO A 5 m E PESANTI FINO A 500 Kg

AA14070	KING EVO L	719 €
AA14075	KING EVO L ICE con sensore di temperatura	759 €
AA14092	KING EVO L 24V per uso continuo - ideale per condomini	829 €

In caso l'anta sia lunga più di 2,5 m allora installare una serratura elettrica per assicurare una efficace chiusura.

ICE può lavorare con temperature fino a -30°C solo se collegato al quadro di comando B2. È necessario un solo KING EVO L ICE per ogni coppia di motori installati.

GAR0028	Estensione garanzia 4 anni per KING EVO L	70 €
GAR0029	Estensione garanzia 7 anni per KING EVO L	110 €

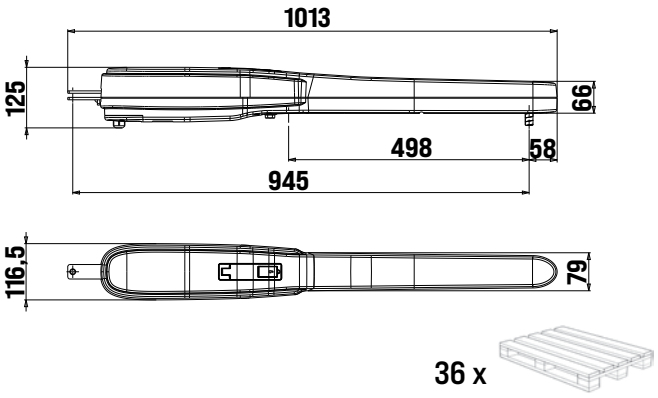

Dimensioni in mm

CARATTERISTICHE TECNICHE		KING EVO L	KING EVO L ICE	KING EVO L 24V
Lunghezza max anta	m	5		
Peso max anta	Kg	500		
Corsa max di traino	mm	498*		
Tempo medio di apertura a 90°	s	26÷33		24÷29
Forza max di spinta	N	2.570		1.150
Alimentazione	V	230		24
Assorbimento motore	A	1,13		2,8
Peso operatore	Kg	13,3		12,3
Grado di protezione	IP	44		
Temperatura di lavoro	°C	-10 ÷ +55	-30 ÷ +55	-10 ÷ +55
Cicli giornalieri consigliati		150		
Servizio	%	60		90
N° cicli consecutivi garantiti		20/26s		100/24s

* Con fermo meccanico (di serie) che interviene in apertura. Se si utilizza anche il fermo meccanico di chiusura (opzionale cod. ACG4810) la corsa massima di traino si riduce di 40 mm.

ACCESSORI PER KING EVO L

ABB2050 B2-CRX
quadro (per 1 o 2 **KING EVO L**) con regolatore di forza e radio **ricevitore 433 MHz.**
Con contenitore IP 55.
Vedi pagine 155 e 165 **339 €**

ABB2070 B2 24V-CRX
quadro (per 1 o 2 **KING EVO L 24V**) **con sensore di impatto regolabile** e radio ricevitore 433 MHz.
Con contenitore IP 55.
Vedi pagine 155 e 165 **412 €**

157

ACG4773 CARICA BATTERIE
per B2 24V
Gestisce 2 batterie ACG9515 (o fino a 12 Ah ciascuna) e può essere collegato al regolatore di carica Smartsolar MPPT 100|20 con pannello solare 24V 400W e 2 batterie LiFePO4 da 100Ah 12,8V
97 €

ACG9515 BATTERIA
2,2 Ah 12 Vdc (ordinare 2 pezzi per ogni ACG4773)
51 €

ACG8093 COPERCHIO CON PRESSATUBO GIREVOLE IP 54 per tubo corrugato Ø20 mm per cavo elettrico (KING EVO L standard ha coperchio con pressacavo) **22 €**

ACG4810 FINECORSA meccanico da aggiungere in chiusura in caso di mancanza di fermo sul terreno. Il finecorsa in apertura è presente di serie. **24 €**

Attacco colonna

fornito con l'operatore

Attacco anta

fornito con l'operatore

Adattatore KING EVO L / KING L

fornito con l'operatore

Adattatore ATI/AXI/AXO CAME

fornito con l'operatore

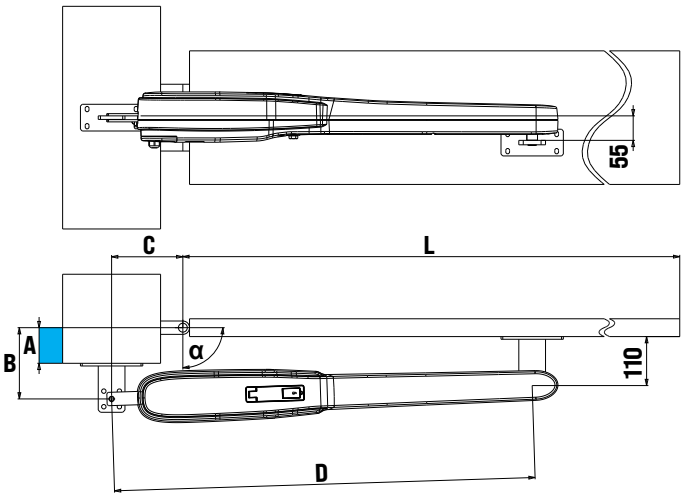

A max	α max	B	C	D	T max sec
0	140°	120	240	945	38
0÷100	115°	170	160		33
100÷140	110°	200			35
140÷180	105°	250			38

Dati relativi a installazione KING EVO L con 1 fermo meccanico
T = Tempo di apertura rilevato con rallentamento attivo

Compatibile con attacchi CAME ATI 5000 (con adattatore ATI/AXI/AXO CAME di serie)
Compatibile con attacco colonna NICE TOONA 5 (usare attacco anta KING EVO L)